NHN製とアームの寸法は異なりますが、既存穴で交換できます。

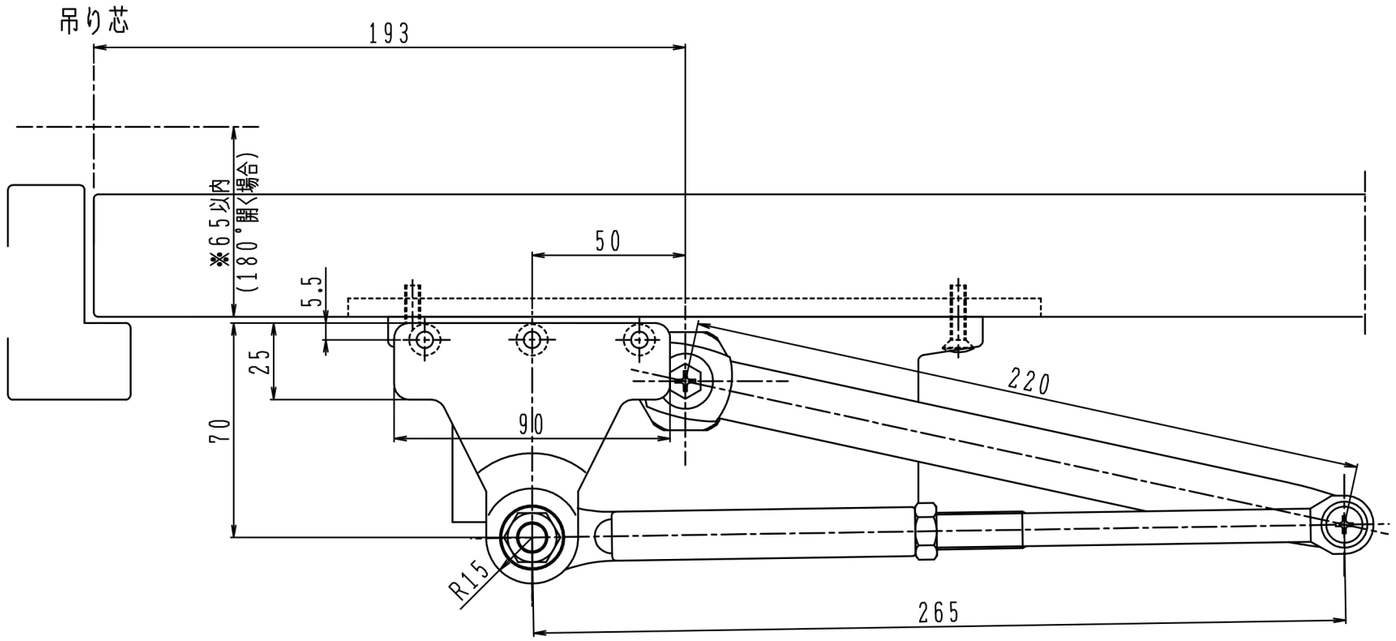

ドアの開き方向の確認と各部名称

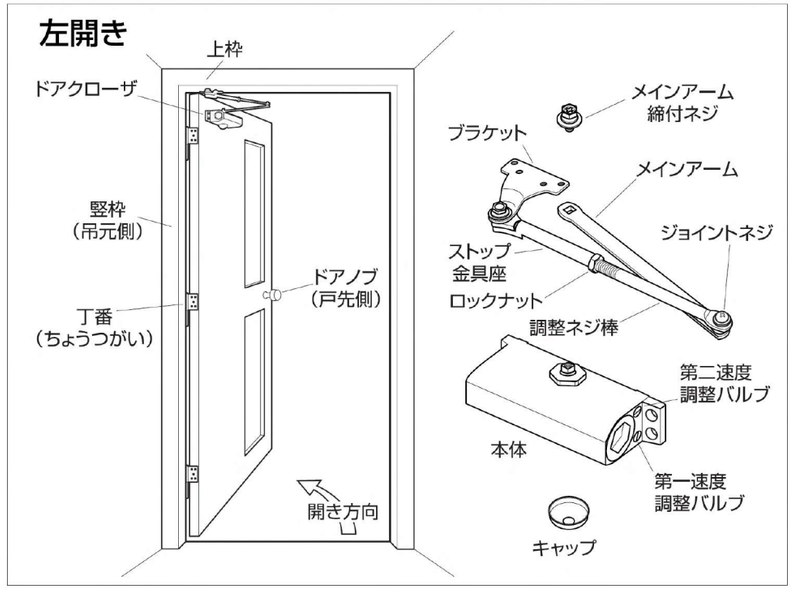

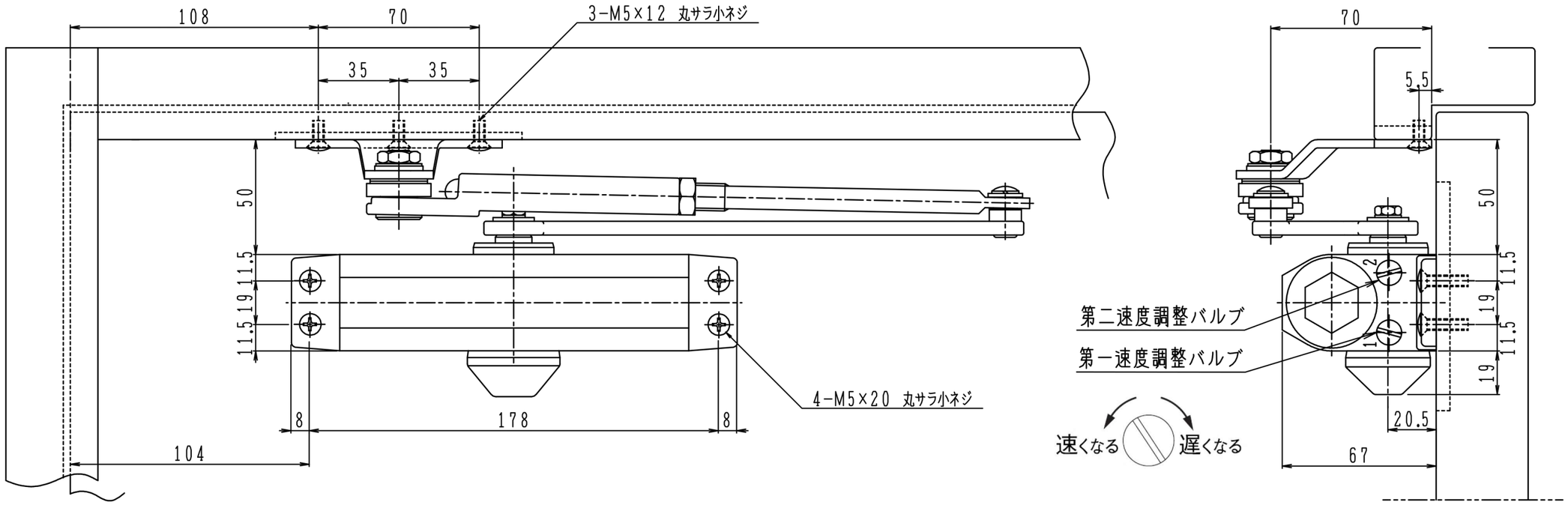

注記

1.本品は左右勝手兼用。

2.本図は左開きを示す。

ドアクローザ	納まり図　　取替図番「NS152SPT」						図面番号
図名	ニッカナドアクローザ 「152SPT」交換図面	尺度	1/2	符号	年・月・日	改訂記事	担当	図面用紙
		年月日	H28. 4. 26				